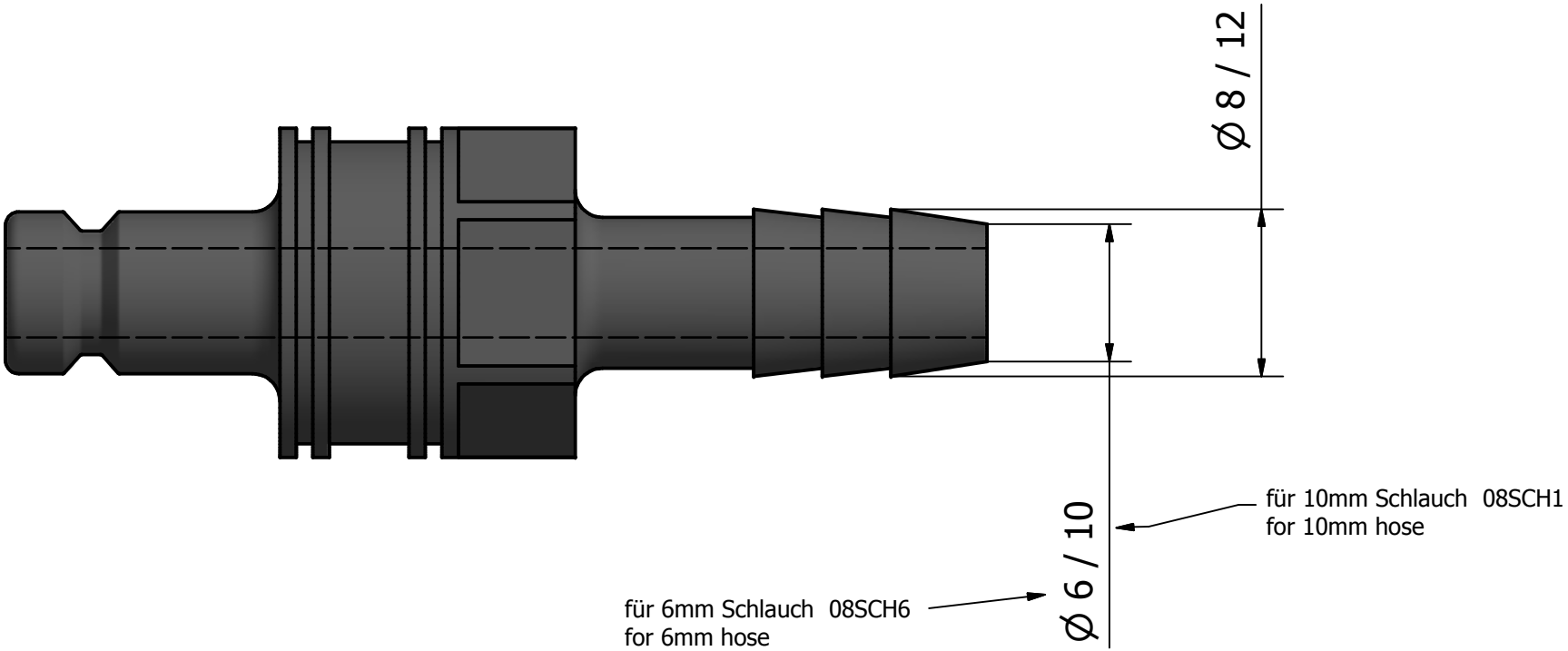

Index	Änderung/modification	Datum	Name

nicht toleriert Freimaße nach DIN 16901
UNLESS OTHERWISE SPECIFIED
TOLERANCING PER DIN 16901

bfs
batterie füllungs systeme gmbh
ing. klaus oschmann

Name, gez.	Datum	Massstab
KS	09.07.2012	M 1:1

Bezeichnung
Kupplung Vater / connection male

Teile-Nummer	Projekt	Blatt
09KUV6 09KUV1		1 / 1